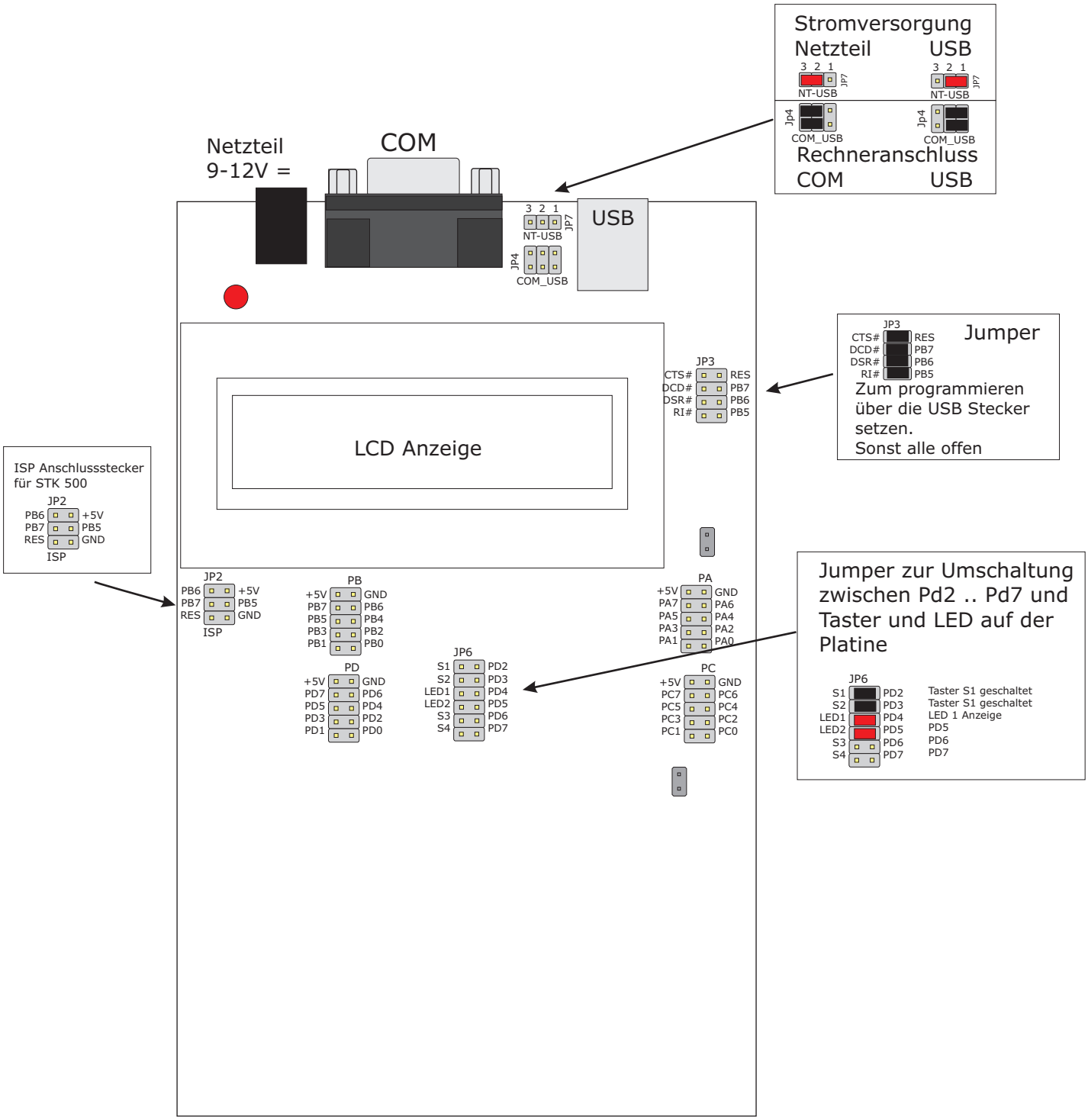
Stromversorgung
Netzteil
USB
3 2 1
JP7
NT-USB
Jp4
COM_USB
Rechneranschluss
COM
USB
Netzteil
9-12V =
COM
USB
LCD Anzeige
JP3
CTS# RES
DCD# PB7
DSR# PB6
RI# PB5
Jumper
Zum programmieren über die USB Stecker setzen.
Sonst alle offen
ISP Anschlussstecker für STK 500
JP2
PB6 +5V
PB7 PB5
RES GND
ISP
PB
+5V GND
PB7 PB6
PB5 PB4
PB3 PB2
PB1 PB0
PA
+5V GND
PA7 PA6
PA5 PA4
PA3 PA2
PA1 PA0
PD
+5V GND
PD7 PD6
PD5 PD4
PD3 PD2
PD1 PD0
JP6
S1 PD2
S2 PD3
LED1 PD4
LED2 PD5
S3 PD6
S4 PD7
PC
+5V GND
PC7 PC6
PC5 PC4
PC3 PC2
PC1 PC0
Jumper zur Umschaltung zwischen Pd2 .. Pd7 und Taster und LED auf der Platine
Taster S1 geschaltet
Taster S1 geschaltet
LED 1 Anzeige
PD5
PD6
PD7